第６３回東海高等学校総合体育大会バレーボール競技
組合せ

【男子の部】

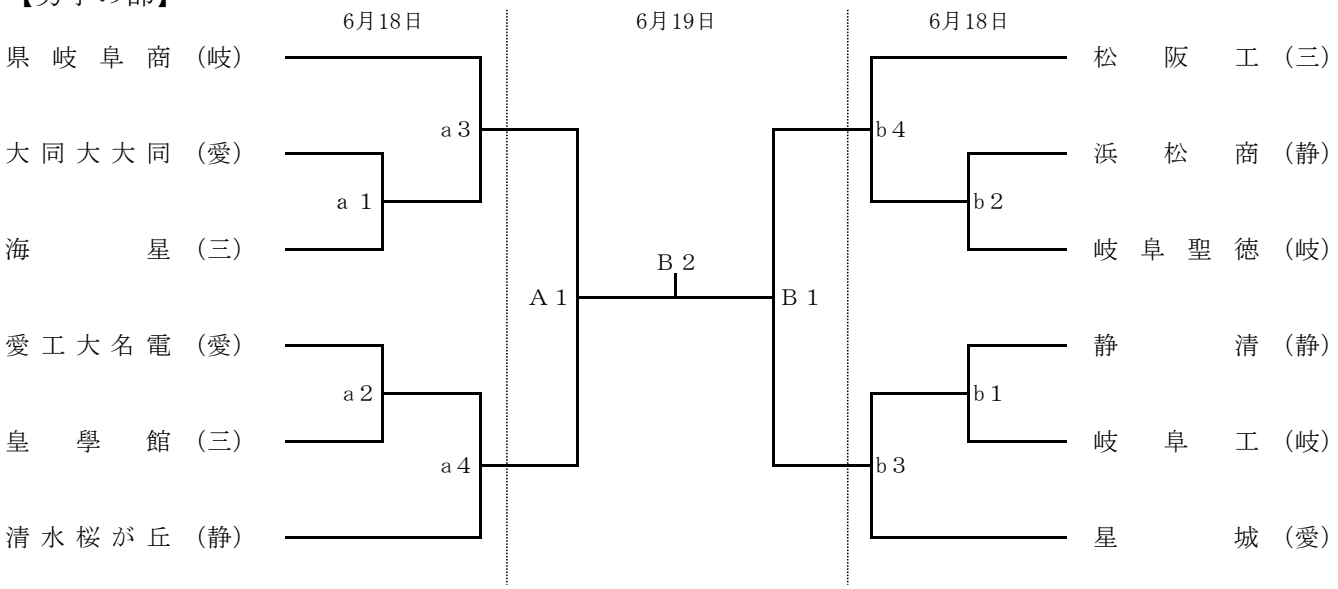

【女子の部】

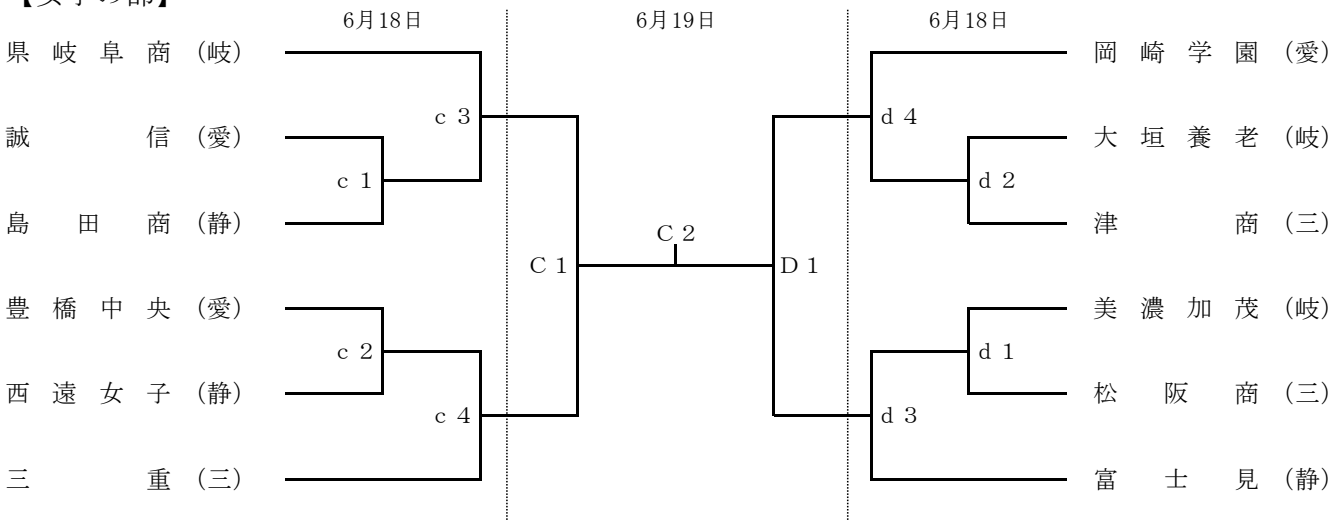

［競技時間］　第１日目　第１試合開始　１２：００
　　第２試合開始　１３：１０
　　第３試合開始　１４：２０
　　第４試合開始　１５：３０
　　※予定時間内に終了できない場合は，前試合終了後に合同練習を開始する。

　　第２日目　第１試合開始　１０：００
　　第２試合開始　１１：３０
　　※試合が連続する場合は、２０分後に合同練習を開始するが、
　　第１試合が早く終了しても設定時間で開始する。

［代表者会議］　平成２８年６月１８日（土）　１０：２０～　山県市総合体育館第１会議室

［練習会場］　平成２８年６月１８日（土）　山県市総合体育館
　９：１５～　９：３５　第１試合のチーム
　９：３５～　９：５５　第２試合のチーム
　９：５５～１０：１５　第３・４試合のチーム
　※試合実施コートにて練習を行う。コートの使用は当該チーム同士の話し合いで決定。
平成２８年６月１９日（日）　山県市総合体育館
　９：００～　９：４５　コートの使用は当該チーム同士の話し合いで決定。